modulo

Le boîtier réinventé

Jacob Delafon
PARIS

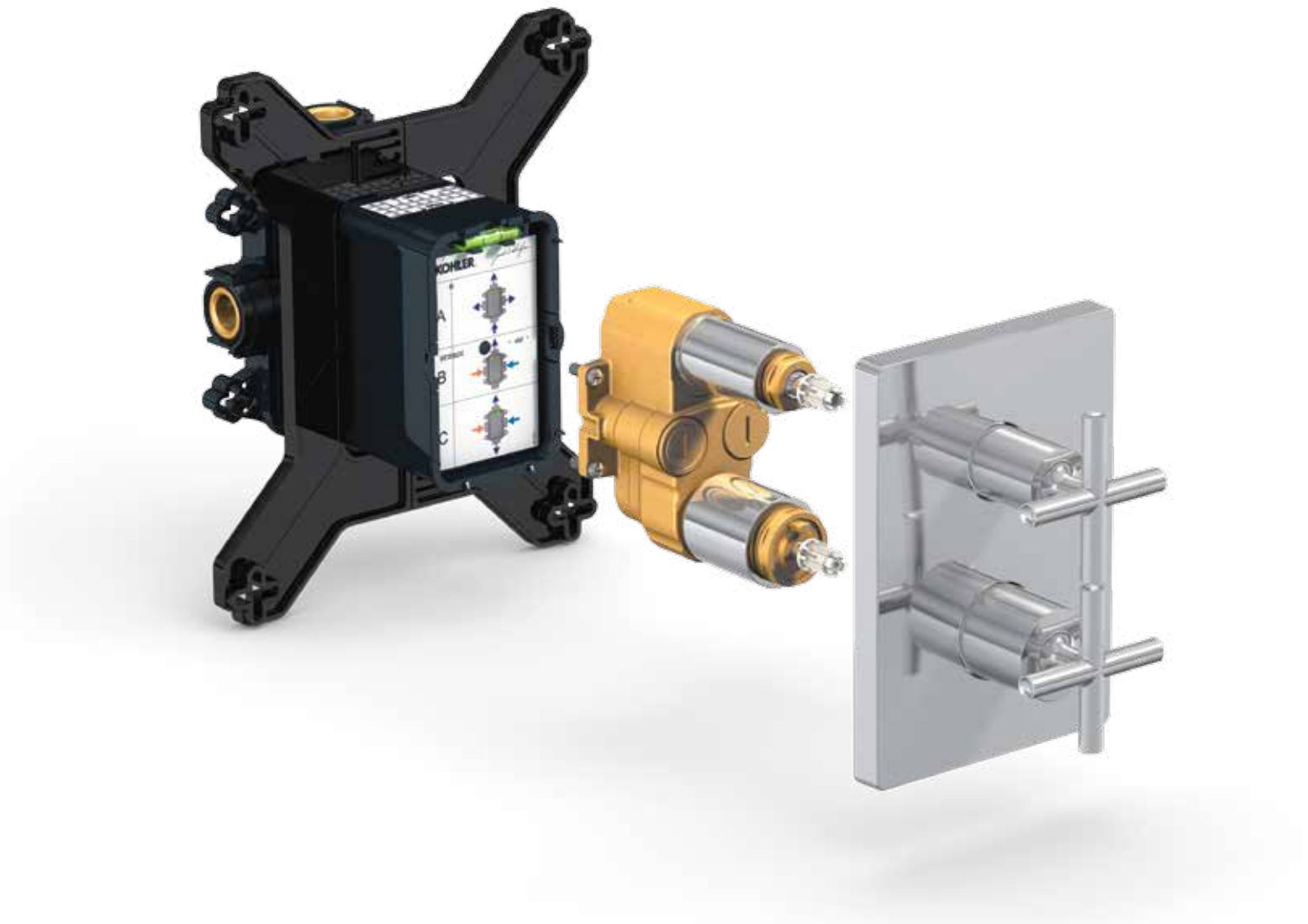

Un tout nouveau concept de boîtier d’encastrement.

Jacob Delafon présente sa nouvelle plateforme universelle d’encastrement, Modulo. Un nouveau concept de boîtier facilitant la mise en place des mécanismes et des façades. Conçu pour accueillir diverses configurations, le boîtier s’encastre dans différents types de murs. Le corps en laiton DZR garantit une performance optimale. Plusieurs designs de façade complètent le système.

Plus qu’un boîtier d’encastrement parmi d’autres, Modulo est un nouveau concept de boîtier.

Choisissez le type de fonction.

Choisissez le mécanisme correspondant à l'expérience douche que vous souhaitez créer. Modulo peut accueillir plusieurs types de mécanismes, d'une simple douche classique à un système hydromassant. **Choisissez votre mécanisme.**

Mitigeur mécanique
Sans inverseur

Mitigeur mécanique
Avec inverseur

Mitigeur thermostatique
Avec inverseur 2 voies
(Également disponible avec robinet d'arrêt ¼ de tour)

Inverseur
3 voies

Choisissez votre style.

Modulo est compatible avec une large gamme de façades, pour s'intégrer dans votre salle de bains. Il a été conçu pour évoluer avec vos goûts. **Les mécanismes et les façades peuvent être remplacés ultérieurement.**

Aleo

Toobi

Strayt

Purist

Aleo+

Singulier

Symbol

Stillness

Hybrid

Round

Square

Classic

Hybrid

Round

Square

Classic

Douche de tête

Jets hydromassants

WaterTile Rond

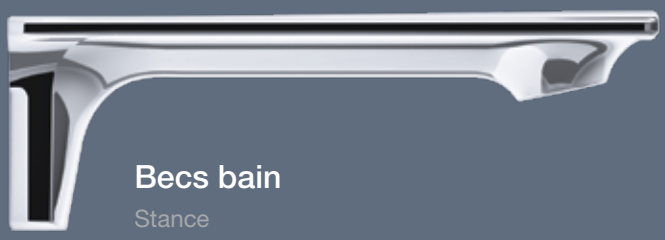

Becs bain

Stance

Élargissez votre horizon.

Choisir Modulo, c’est s’ouvrir à une multitude d’expériences de douche. Jacob Delafon propose un vaste choix de jets hrydromassants, douchettes à main, etc.

Laissez-vous guider par Modulo.

Douche de tête

Katalyst

Accessoires : barre, coude de raccordement

Shift Ellipse

Douchettes à main

Shift Ellipse

Une fiabilité exceptionnelle.
Une mise en place facile.

Modulo est le fruit d'une série d'avancées techniques soigneusement étudiées. Il permet une installation plus précise et de multiples configurations de douche.

Boîtier universel
Compatible avec plusieurs types de mécanismes pour permettre différentes configurations de douche

Durable
Le laiton DZR forgé résiste à l'usure et élimine tous risques de fuite

Mise en place facilitée
Le niveau à bulle intégré ainsi que les supports de montage garantissent le bon alignement du boîtier

Option de pré-installation
Installez Modulo au moment d'effectuer la plomberie. La façade peut être installée ultérieurement, pour que vous la choisissiez en toute tranquillité.

Tout le nécessaire d'installation est inclus dans deux unités :
1. Boîtier Modulo et supports de montage
2. Mécanisme, façade et composants d'installation

Personnalisation
Créer votre propre ambiance

Installation rapide
Système de fixation rapide

Mécanismes

Choisissez votre mécanisme de douche. Cinq mécanismes sont disponibles et interchangeables aisément.

Mise en place facile
Des joints toriques maintiennent les vis en place pour éviter tout déplacement lors de l'installation

Inversion aisée des arrivées d'eau
Sur les mécanismes thermostatiques, dévissez simplement le capot et intervertissez les manchons des arrivées d'eau chaude et froide

Inverseur basse pression
Sur les mitigeurs mécaniques, l'inverseur est verrouillable. Il permet de maintenir un faible débit en cas de basse pression d'alimentation

Limiteur de température
Le mitigeur thermostatique limite la température de l'eau à 50°C maximum

Entretien simplifié
Accès et remplacement aisés du mécanisme en cas de besoin

Aucun outil spécial
La mise en place s'effectue principalement à l'aide d'un simple tournevis

Façades

Offrez-à votre douche un look sobre et élégant avec notre large choix de façades et poignées. Quatre styles différents et une multitude d'options vous permettront de choisir le style qui vous correspond le mieux.

Installation dissimulée
Un design épuré pour une esthétique parfaite

Pose rapide
Le capot permet une installation simplifiée de la façade

Dispositif de sécurité
Un système de drainage empêche la formation de condensation à l'intérieur du boîtier

Facile à remplacer
Choisissez et remplacez à souhait le type de mécanisme et le style de façade

Installation facile.

Modulo a été conçu pour une mise en place facile. Les dispositifs tels que le niveau à bulle intégré et la possibilité d'inverser les arrivées d'eau permettent une installation en toute confiance et facilitent la correction des erreurs courantes. Commencez l'installation.

Installation du boîtier

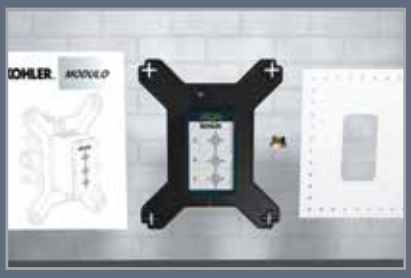

1 Déballez les composants : boîtier Modulo, supports de montage, bouchon de purge, tissu d'étanchéité, notice d'installation.

2 Raccordez les arrivées et les sorties d'eau.

3 A l'aide du niveau à bulle intégré, vérifiez que le boîtier est correctement positionné.

4 Effectuez l'installation en fonction du type de mur. Le Modulo a été conçu pour s'installer sur toute sorte de cloisons (mur plein, cloison sèche,…)

5 Une fois le boîtier en place, purgez les canalisations. Vérifiez que l'eau passe dans le bouchon de purge.

6 Utilisez les dents de coupe du boîtier pour créer une empreinte et découpez l'ouverture dans la cloison.

7 Appliquez un joint silicone sur le pourtour, puis un produit d'étanchéité sur le mur. Mettre en place le tissu fourni autour du boîtier et terminez par une nouvelle couche de produit d'étanchéité.

8 Appliquez le revêtement mural. Le mécanisme et la façade peuvent être installés ultérieurement.

Installation du mécanisme et de la façade

1 Sortir du carton le mécanisme, la façade, le capot, les vis et la notice de montage.

2 Coupez le boîtier au ras du mur fini.

3 Appliquez un joint silicone sur le pourtour du boîtier au niveau du mur. Dévissez et retirer le bouchon de purge.

4 Insérez le mécanisme dans le boîtier. Des repères de guidage vous garantissent un bon alignement.

5 Les vis sont maintenues en place pour une facilité d'installation du mécanisme dans le boîtier. Vissez puis ouvrez les arrivées d'eau.

6 Placez le capot avec son joint d'étanchéité autour du mécanisme. Vissez le capot sur le boîtier Modulo.

7 Plaquez la façade contre le capot jusqu'au contact avec le mur. Clipsez les poignées.

Pour obtenir une vidéo d'installation, consultez votre vendeur ou notre site www.jacobdelafon.fr

Options d'installation murale

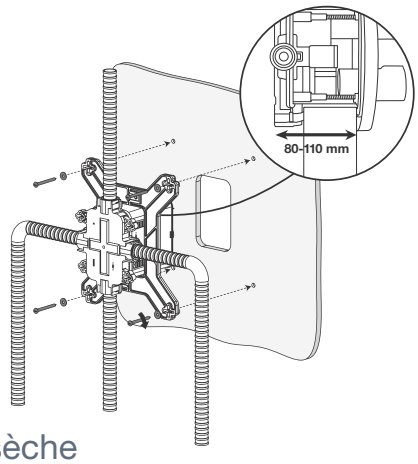

Installation sur cloison sèche

Installez le boîtier entre deux cloisons d'une profondeur d'encastrement comprise entre 80 et 110 mm, revêtement inclus.

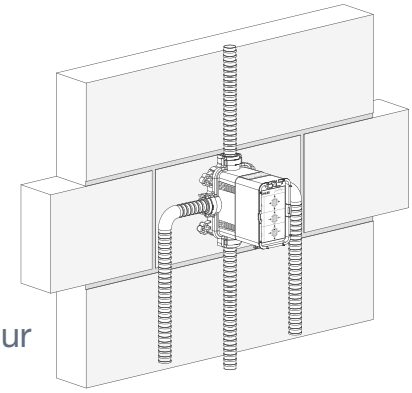

Installation sur mur plein

Vissez le boîtier au mur en utilisant les oreillettes.

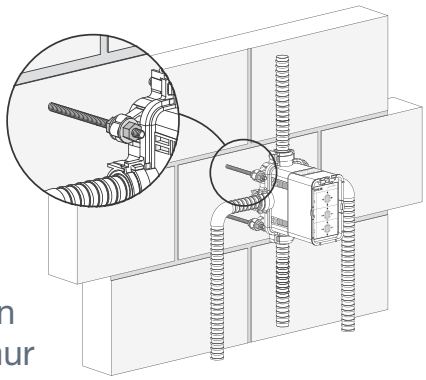

Installation en avant d'un mur plein

Utilisez ce type d'installation si la profondeur d'encastrement est trop importante.

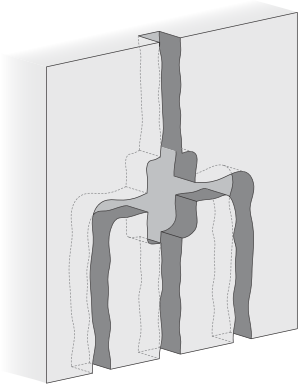

Installation dans mur existant

Encastrez les tuyaux et le boîtier Modulo en utilisant les supports de montage. Scellez l'ensemble et laissez sécher. Retirez les supports et poursuivez l'installation.

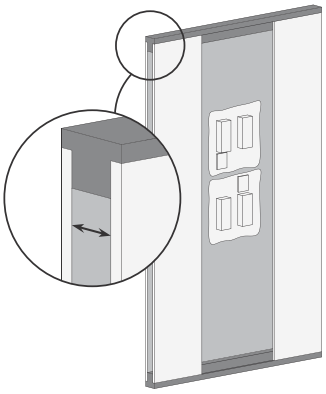

Installation sur cloison mince

Si la cloison n'est pas suffisamment épaisse, utilisez des cales de bois pour visser les supports de montage.

Caractéristiques et avantages

Réduction du niveau sonore

Plusieurs éléments d'étanchéité maintiennent le mécanisme hors de contact avec les bords du boîtier et éliminent ainsi les bruits et vibrations dues à l'écoulement de l'eau.

Choisissez le mécanisme et la façade quand bon vous semble

L'ensemble se compose de 2 références : le boîtier Modulo d'une part, le mécanisme et la façade d'autre part. Vous pouvez donc choisir le design à la fin des travaux, afin d'éviter les risques d'endommagement ou de vol sur le chantier.

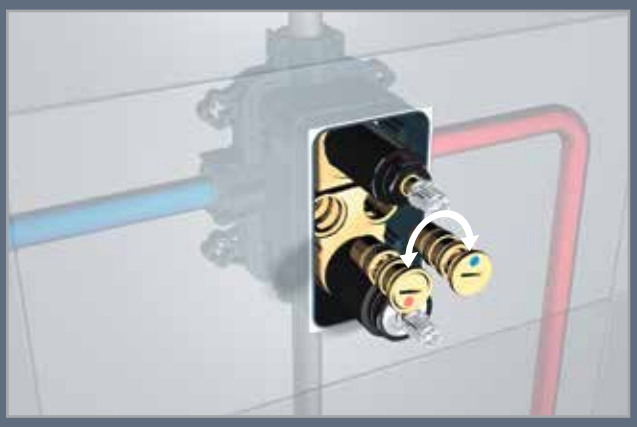

Inversion facile des arrivées d'eau

Une solution rapide permet de modifier les arrivées d'eau. Il suffit de dévisser et d'intervertir les manchons pour inverser l'arrivée d'eau chaude et d'eau froide des mécanismes thermostatiques, sans avoir à démonter le boîtier. Vous n'avez pas besoin de commander de pièce spéciale.

Kits d'installation complémentaires

Un jeu de cales permet de pallier certaines difficultés d'installation liées à l'épaisseur de la cloison. Deux façades spécifiques et un kit de raccordement entre deux boitiers apportent un maximum de flexibilité au système Modulo.

Façade standard

Façade plus épaisse

Profondeur 110 à 130 mm + Cale de 20 mm

Profondeur 130 à 150 mm + Cale de 40 mm

Mur épais

Un kit d'extension permet d'installer une cale de 20 ou 40 mm à l'arrière de tous les mécanismes si la cloison est très épaisse (au-delà de 110 mm et jusqu'à 150 mm).

Profondeur 80 à 110 mm + façade standard

Profondeur 67 à 80 mm + façade de 40 mm

Cloison mince

Une façade spéciale – épaisseur 40 mm – permet de masquer partiellement les mécanismes des thermostatiques avec robinet d'arrêt, et inverseurs si la cloison est très mince (entre 67 et 80 mm).

Raccordement

Vous pouvez installer deux boîtiers Modulo pour accueillir un plus grand nombre d'accessoires de douche.
Les boîtiers sont faciles à aligner à l'aide du raccord spécifique.

Informations techniques

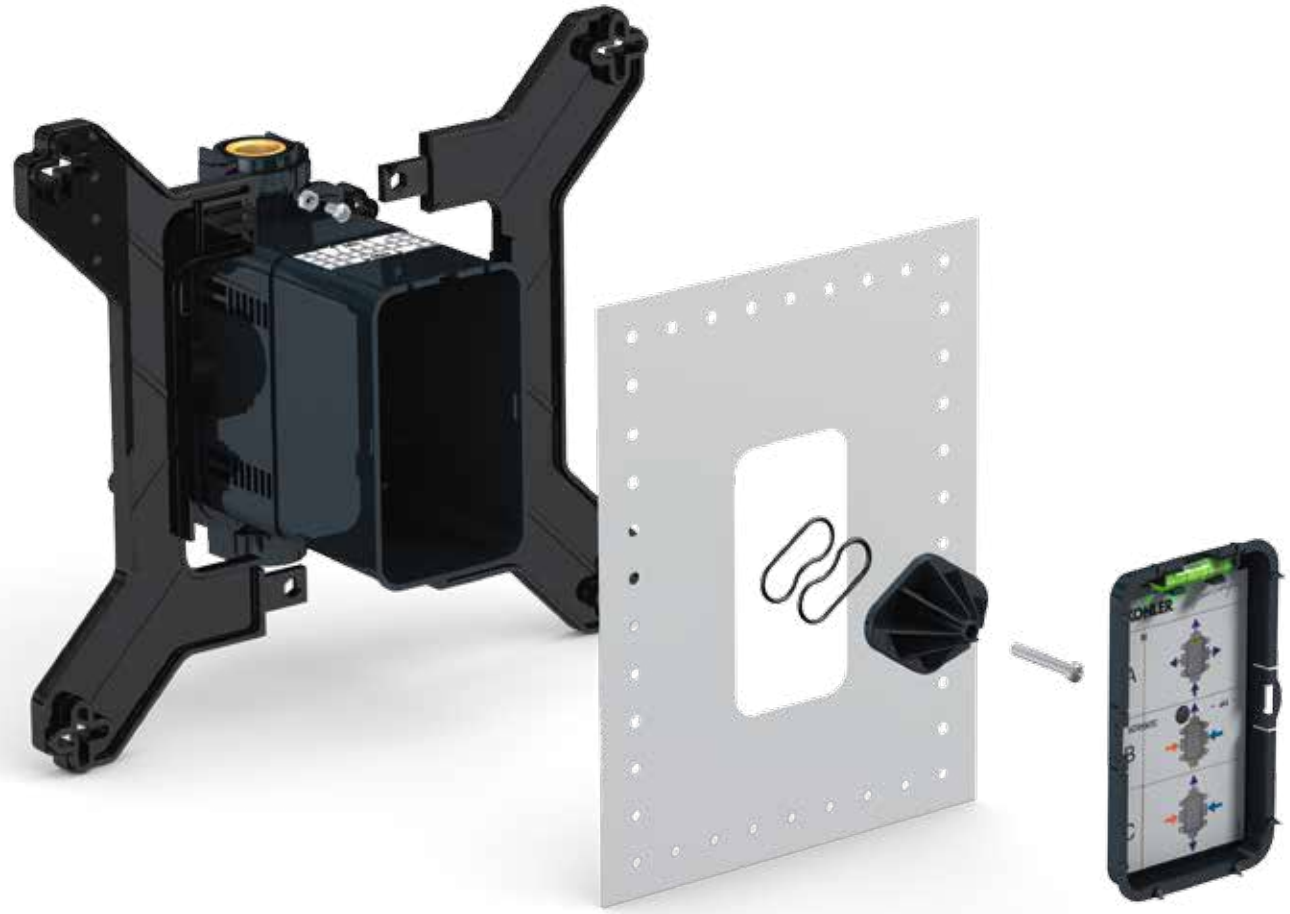

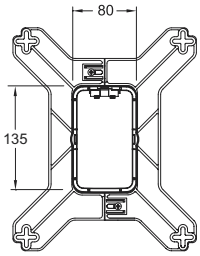

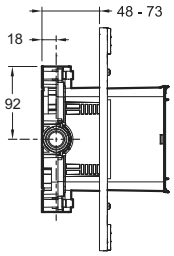

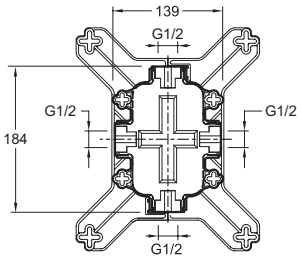

Spécifications

Pression conseillée
1 à 6 bars

Pression optimale
3 bars

Température conseillée de l'eau chaude
55-65° C

Température idéale de l'eau chaude
60° C

Type de raccords
G1/2

Débit sous 3 bars :
- **Mitigeur mécanique une sortie**
  40 L/mn
- **Mitigeur mécanique deux sorties**
  29 L/mn et 25 L/mn
- **Mitigeur thermostatique avec robinet d'arrêt**
  29 L/mn. Température limitée à 50°C
- **Mitigeur thermostatique avec inverseur deux sorties**
  26 L/mn et 25 L/mn. Température limitée à 50°C

MITIGEUR MÉCANIQUE

UNE SORTIE

	0,5 bar	1 bar	2 bars	3 bars	5 bars
Chaud	13,8 (l/mn)	20,1 (l/mn)	28,5 (l/mn)	**35,2 (l/mn)**	45,1 (l/mn)
Mitigé	16,4 (l/mn)	23,4 (l/mn)	32,1 (l/mn)	**40,4 (l/mn)**	52,2 (l/mn)
Froid	14,8 (l/mn)	20,9 (l/mn)	29,7 (l/mn)	**36,7 (l/mn)**	47 (l/mn)

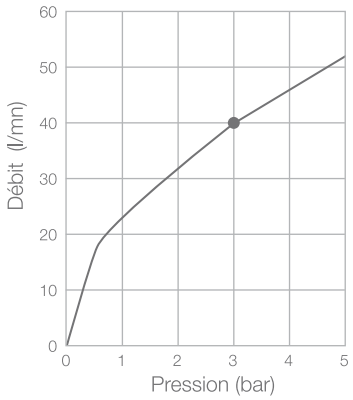

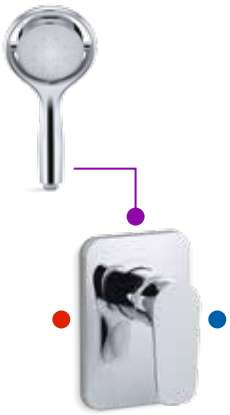

	0,5 bar	1 bar	2 bars	3 bars	5 bars
Douchette à main Flipside E15891 sans régulateur	8,2 (l/mn)	10,6 (l/mn)	15,2 (l/mn)	**18,8 (l/mn)**	24,5 (l/mn)
Douche à main Flipside E15891 avec régulateur	5,5 (l/mn)	6 (l/mn)	6,4 (l/mn)	**7,6 (l/mn)**	8,3 (l/mn)

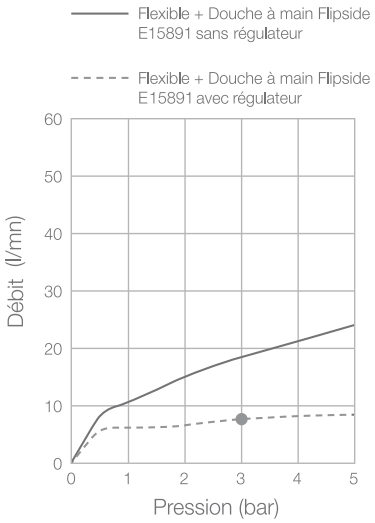

MITIGEUR MÉCANIQUE AVEC INVERSEUR

DEUX SORTIES

SORTIE 1	0,5 bar	1 bar	2 bars	3 bars	5 bars
Chaud	10,9 (l/mn)	15,8 (l/mn)	22,1 (l/mn)	**27,2 (l/mn)**	35,3 (l/mn)
Mitigé	11,7 (l/mn)	17,1 (l/mn)	24 (l/mn)	**29,5 (l/mn)**	37,9 (l/mn)
Froid	11,5 (l/mn)	16,1 (l/mn)	22,7 (l/mn)	**27,9 (l/mn)**	35,8 (l/mn)

SORTIE 2	0,5 bar	1 bar	2 bars	3 bars	5 bars
Chaud	9,4 (l/mn)	13,9 (l/mn)	19,8 (l/mn)	**24,5 (l/mn)**	32 (l/mn)
Mitigé	10,2 (l/mn)	14,6 (l/mn)	20,6 (l/mn)	**25,1 (l/mn)**	33,7 (l/mn)
Froid	10 (l/mn)	14,3 (l/mn)	19,9 (l/mn)	**24,9 (l/mn)**	32,3 (l/mn)

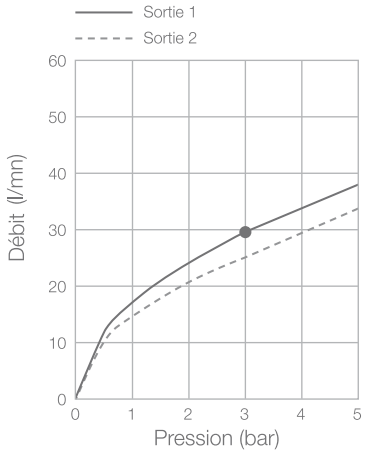

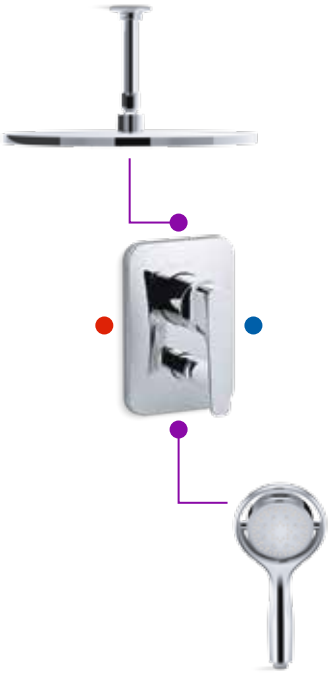

	0,5 bar	1 bar	2 bars	3 bars	5 bars
Douche de tête sans régulateur E13689	8,6	12,4	17,4	**21,5**	27,7
Douchette à main sans régulateur E15891	6,3	9,2	13,3	**16,5**	21,4

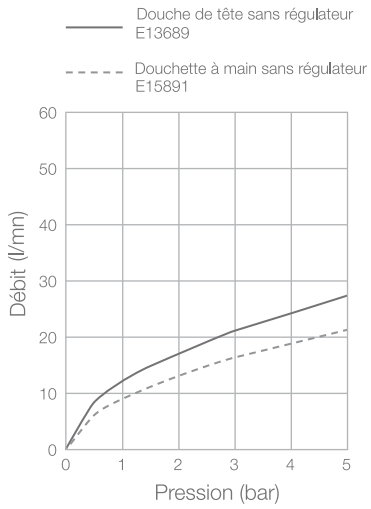

MITIGEUR THERMOSTATIQUE

DEUX SORTIES

SORTIE 1	0,5 bar	1 bar	2 bars	3 bars	5 bars
Chaud	9,3 (l/mn)	14 (l/mn)	20,9 (l/mn)	**26 (l/mn)**	34,1 (l/mn)
Mitigé	9,6 (l/mn)	14,4 (l/mn)	21 (l/mn)	**26,2 (l/mn)**	33,9 (l/mn)
Froid	8,6 (l/mn)	12,8 (l/mn)	18,2 (l/mn)	**22,4 (l/mn)**	29,1 (l/mn)

SORTIE 2	0,5 bar	1 bar	2 bars	3 bars	5 bars
Chaud	9,4 (l/mn)	14 (l/mn)	20,9 (l/mn)	**25,5 (l/mn)**	33,4 (l/mn)
Mitigé	9,3 (l/mn)	14 (l/mn)	20,4 (l/mn)	**25,5 (l/mn)**	33,3 (l/mn)
Froid	8,7 (l/mn)	12,8 (l/mn)	17,9 (l/mn)	**20 (l/mn)**	28,6 (l/mn)

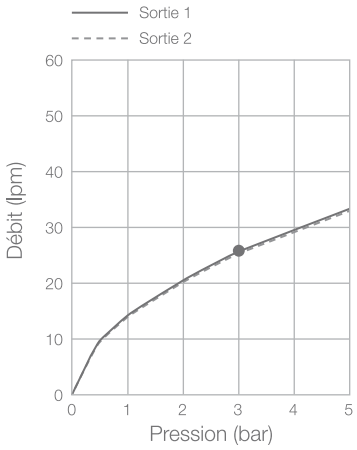

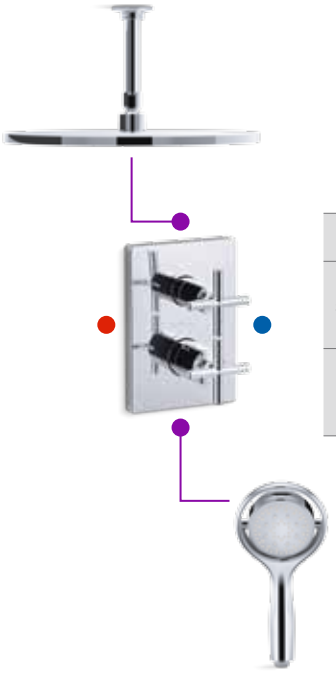

	0,5 bar	1 bar	2 bars	3 bars	5 bars
Douche de tête sans régulateur E13689	8 (l/mn)	11,9 (l/mn)	17,2 (l/mn)	**21,4 (l/mn)**	27,8 (l/mn)
Douchette à main sans régulateur E15891	5,6 (l/mn)	8,7 (l/mn)	13 (l/mn)	**16,5 (l/mn)**	21,7 (l/mn)

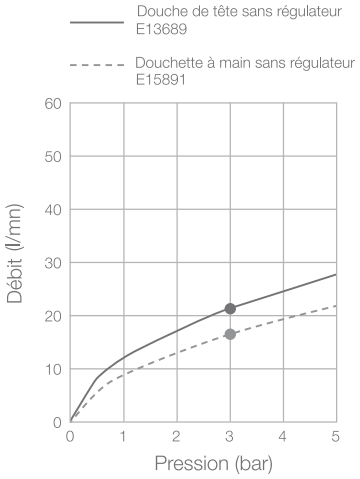

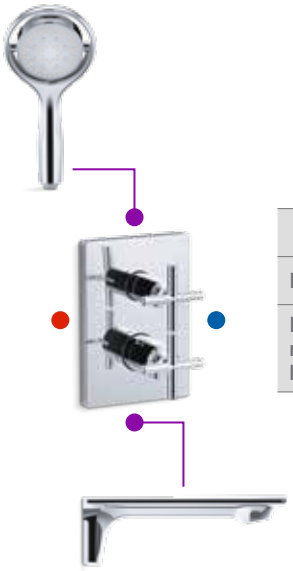

	0,5 bar	1 bar	2 bars	3 bars	5 bars
Bec bain E14795	10,1 (l/mn)	14,8 (l/mn)	21,3 (l/mn)	**26,4 (l/mn)**	34,3 (l/mn)
Douchette à main sans régulateur E15891	5,6 (l/mn)	8,7 (l/mn)	13 (l/mn)	**16,5 (l/mn)**	21,7 (l/mn)

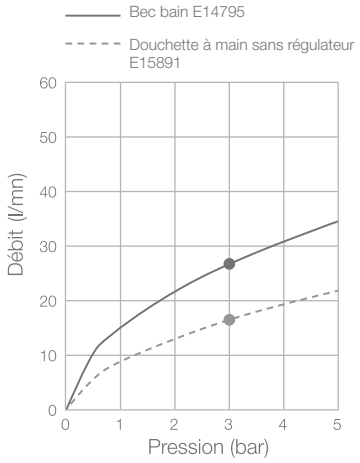

MITIGEUR THERMOSTATIQUE

AVEC ROBINET D'ARRÊT

	0,5 bar	1 bar	2 bars	3 bars	5 bars
Chaud	10,5 (l/mn)	15,9 (l/mn)	23,3 (l/mn)	**28,9 (l/mn)**	37,9 (l/mn)
Mitigé	9,9 (l/mn)	15,9 (l/mn)	23,3 (l/mn)	**28,8 (l/mn)**	37,9 (l/mn)
Froid	9,3 (l/mn)	13,8 (l/mn)	19,8 (l/mn)	**24,5 (l/mn)**	31,9 (l/mn)

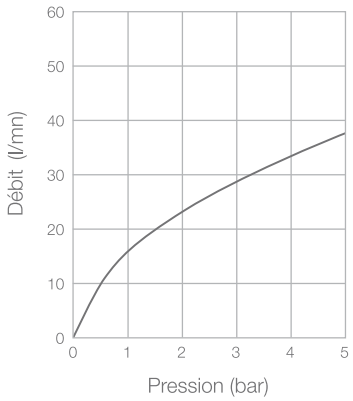

MITIGEUR THERMOSTATIQUE ET INVERSEUR

3 SORTIES

	0,5 bar	1 bar	2 bars	3 bars	5 bars
Sortie 1	11,2 (l/mn)	16, (l/mn)	22,5 (l/mn)	**27,7 (l/mn)**	35,9 (l/mn)
Sortie 1+2	11,2 (l/mn)	16,1 (l/mn)	22,9 (l/mn)	**28,4 (l/mn)**	36,6 (l/mn)
Sortie 2	11,3 (l/mn)	16,1 (l/mn)	22,9 (l/mn)	**28,4 (l/mn)**	36,6 (l/mn)
Sortie 2+3	11,2 (l/mn)	16,3 (l/mn)	23,1 (l/mn)	**28,5 (l/mn)**	36,7 (l/mn)
Sortie 3	11,2 (l/mn)	16 (l/mn)	22,5 (l/mn)	**27,8 (l/mn)**	35,9 (l/mn)
Sortie 3+1	11,1 (l/mn)	16,1 (l/mn)	22,8 (l/mn)	**28,4 (l/mn)**	36,5 (l/mn)

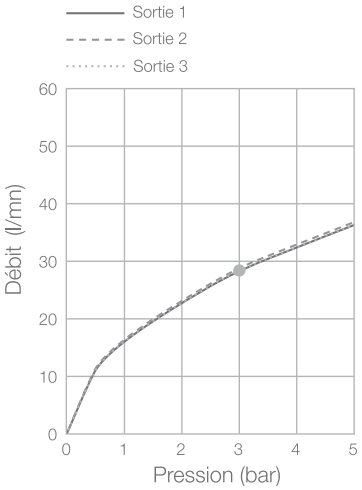

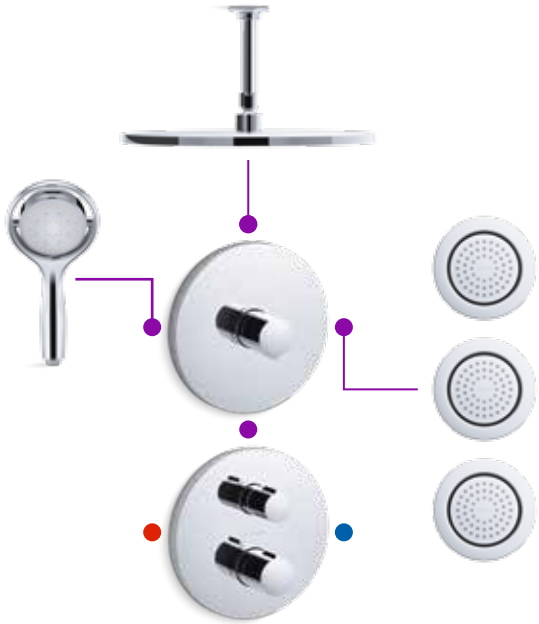

	2 bars	3 bars	5 bars
Sortie 1	7,9 (l/mn)	**7,9 (l/mn)**	8,3 (l/mn)
Sortie 1+2	14,5 (l/mn)	**15,2 (l/mn)**	17,5 (l/mn)
Sortie 2	8,7 (l/mn)	**8,9 (l/mn)**	9,2 (l/mn)
Sortie 2+3	19,2 (l/mn)	**23,7 (l/mn)**	30,2 (l/mn)
Sortie 3	17,2 (l/mn)	**21,5 (l/mn)**	27,9 (l/mn)
Sortie 3+1	19,3 (l/mn)	**23,6 (l/m)**	30,2 (l/mn)

Pression minimale de 2 bars nécessaire pour l'utilisation de jets hydromassants

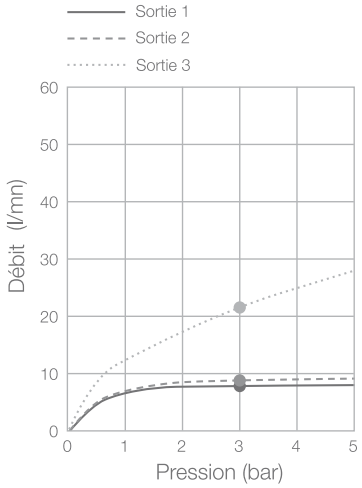

www.jacobdelafon.fr

Kohler France
Immeuble Le Cap
3, rue de Brennus
93631 La Plaine Saint-Denis Cedex
Tél : + 33 1 49 17 37 37

Assistante technique
Tél : +33 3 25 70 91 25

Ref. 8469-02-15 - KOHLER France - 330 339 144 RCS Bobigny - SAS au capital de 45 000 000 € - Locataire-gérant de la société SANIJURA